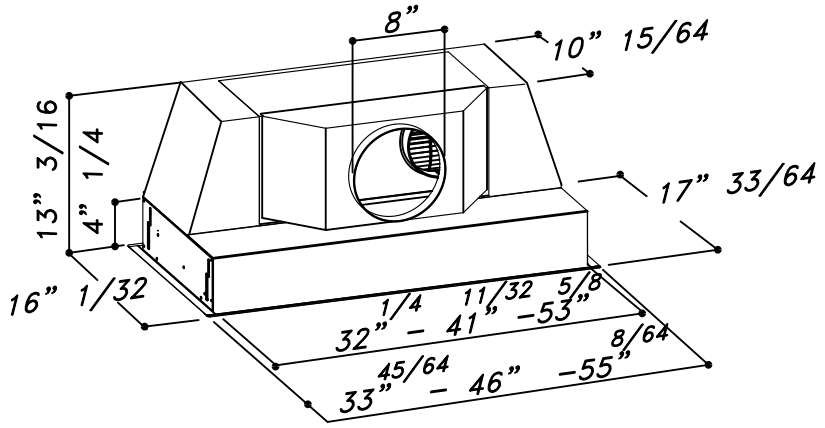
8”
10” 15/64
17” 33/64
13” 3/16
4” 1/4
16” 1/32
32” 1/4 – 41” 11/32 –53” 5/8
33” 45/64 – 46” –55” 8/64